Exhaust Clamps

Dimensions

Code	Dimensions Ø mm	Tightening Diameter mm
EXH-01	63	60
EXH-02	67	63
EXH-03	73	70
EXH-04	79	76
EXH-05	92	89

All parts are 316 quality stainless steel

for tuning

We can produce with polished

Döküman Kodu Product Code	EGZOZ KELEPÇELERİ	Döküman Adı Product Code	Ø63 / Ø67 / Ø73 Ø79 / Ø92 / Ø50.8	Rev No	Sayfa No
				1	1/1

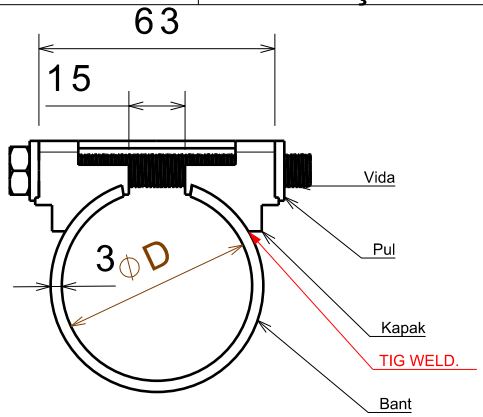

Front view
Scale: 1:2

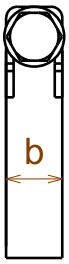

Left view
Scale: 1:2

Isometric view
Scale: 1:1

ÖLÇÜ (MM / İNCH)			SIKMA ARALIĞI	BANT (b)	VİDA	PUL	KAPAK	BIRIM AĞIRLIK (gr)
1	Ø63	2"	Ø60 +2mm	AISI 316L 3mmx15mm	Kalite 8.8 M8x75	ST37 t:2.5MM	ST37 t:2mm	148gr
2	Ø67	2 1/4"	Ø63.5 +2mm	AISI 316L 3mmx15mm	Kalite 8.8 M8x75	ST37 t:2.5MM	ST37 t:2mm	158gr
3	Ø73	2 1/2"	Ø70 +2mm	AISI 316L 3mmx15mm	Kalite 8.8 M8x75	ST37 t:2.5MM	ST37 t:2mm	172gr
4	Ø79	2 3/4"	Ø76 +2mm	AISI 316L 3mmx15mm	Kalite 8.8 M8x75	ST37 t:2.5MM	ST37 t:2mm	186gr
5	Ø92	3"	Ø89 +2mm	AISI 316L 3mmx15mm	Kalite 8.8 M8x75	ST37 t:2.5MM	ST37 t:2mm	217gr
6	Ø50.8	1 1/2"	Ø49 +2mm	AISI 316L 3mmx15mm	Kalite 8.8 M8x75	ST37 t:2.5MM	ST37 t:2mm	120gr

NOT:
Kapak uzunluğuna bağlı olarak
Vidamızın ölçüleri değişkenlik gösterebilir.
Kapak ve Gövde montajında TIG kaynağı yapılacaktır.

NOT:
Belirtilmeyen ölçüler için CAD data geçerlidir.
Toleranslandırma olmayan ölçülerde ISO 2768-M geçerlidir.
Sapmalar için ilgili Teknik Bölüm'den onay alınız.
Bu teknik resmi almış 3.taraflar gizlilik sözleşmesini imzalamış sayılır.
Ölçülendirme 1:1'dir. Ölçüler mm'dir.

No	Kontrol Özelliği / Control Specification	Değer / Value Tolerans / Tolerance	Kontrol Methot	Kontrol Frekansı	Ek Bilgi
1					
2					
3					
4					
5					

Genel Tolerans / General Tolerances	Belirtilmeyen toleranslar için ISO 2768-M geçerlidir.
Malzeme Cinsi / Material Type	
Ambalaj Türü / Packaging Type	Sipariş Sırasında Belirlenir.
Teslim Yeri / Teslim Süresi	ER-Bİ TUT KELEPÇE TESLİMAT YERİ OLACAKTIR / 5 İŞ GÜNÜ

NOT: Teknik resmi göndermiş olduğumuz 3.Şahıs yada Şirketler Gizlilik sözleşmesini imzalamayı taahhüt etmiştir.
NOTE: The 3. Person and Companies took the technical drawing that they will approve the confidential aggrement.

-				
-				
-				
Rev No	Çizen / Drawn Onay / Appv	Rev Date	Onay İmza	Açıklama / Description

ozel karakteristik special characteristic — Emniyet/Safe — Onemli/important

In inches in mm for nominal sizes in mm

	0,05 to 3	>3 to 6	>6 to 30	>30 to 120	>120 to 400	>400 to 1000	>1000 to 2000	>2000 to 4000
f (fine)	±0,05	±0,05	±0,1	±0,15	±0,2	±0,3	±0,5	-
m (medium)	±0,1	±0,1	±0,2	±0,3	±0,5	±0,8	±1,2	±2
c (coarse)	±0,15	±0,2	±0,5	±0,8	±1,2	±2	±3	±4
v (very coarse)	-	±0,5	±1	±1,5	±2,5	±4	±6	±8

Other tolerance values which are not shown in the table is according to ISO 2768 standards
Tabloda verilmeyen diğer toleranslar ISO 2768 e göredir.

	İsim / Name	Tarih / Date	İmza / Signature
Çizen / Drawn	HAKAN TEMIZ		
Kontrol / Chkd	YUSUF POLAT		
Onay / Appv'd	HAKAN TEMIZ		